## Abmessungen

Maßbilder

N 301 SE

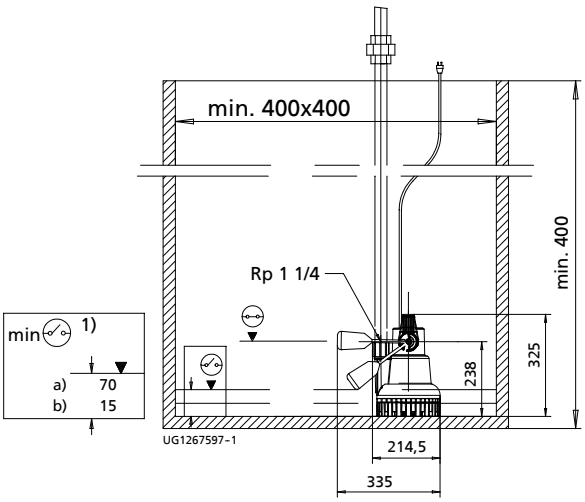


N 302 SE/303 SE

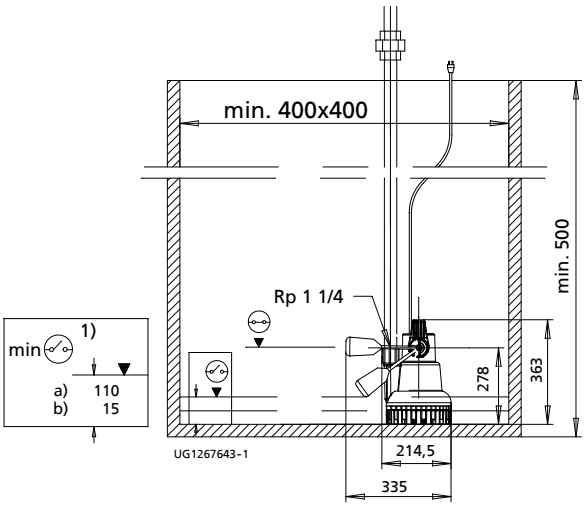


| | |
|---|---|
| 1) | Restwasserstand |
| a) | automatisch |
| b) | manuell |

Einbaubeispiel Doppelpumpwerk

N 301 NE/302 NE/303 NE

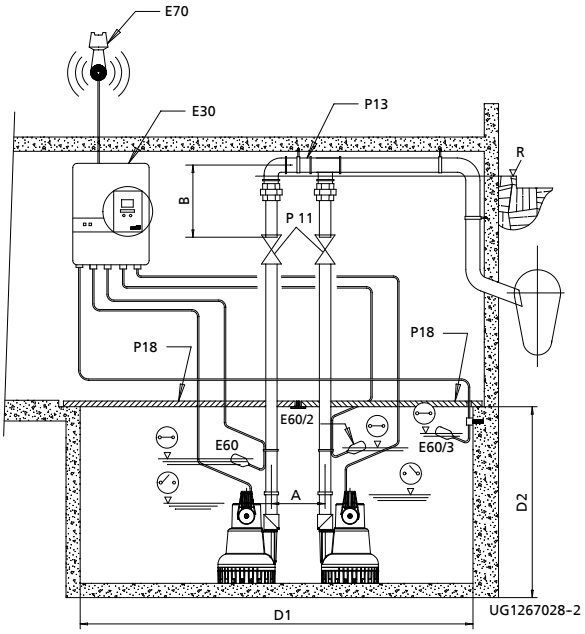


| | | | |
|---|---|---|---|
| P11 | Absperrschieber | E30 | Schaltgerät |
| P13 | Hosenrohr | E60 | Schwimmschalter Grundlast |
| P18 | Abdeckplatte | E60/2 | Schwimmschalter Spitzenlast |
| R | Rückstauebene | E60/3 | Schwimmschalter Hochwasseralarm |
| | | E70 | Hupe |

Abmessungen [mm]

| Baugröße | A | B | $D_1$ | $D_2$ |
|---|---|---|---|---|
| 301 | 275 | 320 | 1060 (x500) | 400 |
| 302, 303 | 275 | 320 | 1060 (x500) | 500 |